WOLTURNUS

Fatbike

Information utilisateur	
Nom utilisateur	
Adresse	
Code postal & Ville	
Tel.	
E-Mail	
Poids	Kg.
Taille	cm.
Devis	☐
Commande	☐
Paiement Détails	
Nombre	
PO nombre	
Facture d'achat	
Tel.	
E-Mail	
Prestataire	
Nom et adresse	
Tel.	
E-Mail	
Informations de livraison	
Contact	☐
Utilisateur	☐
Commercial	☐
Autre adresse de livraison si nécessaire	☐
Date	

Numéro de projet
Numéro de châssis

A remplir par Wolturnus

Équipements de série :

- Entièrement soudé et renforcé
- Fabriqué à partir d'Aluminium 7020 T6
- Roues Fatbike
- 3 Freins à disque
- Moteur Electrique 240W
- 11 vitesses
- ILSA Wing Back
- Porte gourde
- Powerplates
- Ceinture de sécurité
- Ecran Bafang
- Batterie

Commentaires:

Le bon de commande est uniquement compatible avec Adobe Acrobat Reader disponible sur:

PC & Macbook
https://get.adobe.com/uk/reader/

Tablet & iPad
https://www.adobe.com/acrobat/mobile.html

ENG
DE
FR
DK

Fill in and mail to Wolturnus - *Udfyld og send til Wolturnus*
Technical modifications and printing errors reserved / *Tekniske ændringer og trykfejl forbeholdt*
© Wolturnus A/S OF Fatbike EN-DE-FR-DA Winter 2023 V3.0

WOLTURNUS

		! Châssis
342017501009 **12.000 €**	●	Fatbike std.
342017502009 **13.500 €**	☐	Custom Fatbike

		! Couleur
619000002109	☐	Blanc no. 21
619000002209	☐	Vert no. 22
619000002409	☐	Rouge no. 24
619000002509	☐	Noir no. 25
619000002609	☐	Orange no. 28
619000002709	☐	Bleu no. 27
619000002809	☐	Noir mat no. 28
619000003109	☐	Gris no. 31

619000003009 **750 €**	☐	Couleur speciale	Code couleur :
619000004009 **471 €**	☐	Second coloris de fourche	Code couleur : (utiliser les codes ci-dessus)

		Accessoires
	☐	Support de jambes (long std) 105-125cm
	☐	Support de jambes (court) 85-105cm
889010000003 **183 €**	☐	Ordinateur de bord Garmin, monté sur mandalier (position haute)
	☐	Ordinateur de bord Garmin, monté sur mandalier (position basse)
889010000015 **183 €**	☐	Porte gourde en fibre de carbone
954099400070 **801 €**	☐	Batterie supplémentaire
954000030124 **278 €**	☐	Support de batterie supplémentaire
750000000009 **265 €**	☐	Coussin (épaisseur 30 mm)
889010000031 **94 €**	☐	Drapeau
889010000028 **126 €**	☐	Mirroir
954042000000 **272 €**	☐	Support de lumière
889700000200 **94 €**	☐	Eclairage avec support pour handbike

Commentaires:	

Sous réserve d'un changement de prix, Si combinaisons spéciales ou choix erronés	
prix estimé (Hors taxe)	12000

Fill in and mail to Wolturnus - *Udfyld og send til Wolturnus*

Technical modifications and printing errors reserved / *Tekniske ændringer og trykfejl forbeholdt*

© Wolturnus A/S OF Fatbike EN-DE-FR-DA Winter 2023 V3.0

WOLTURNUS

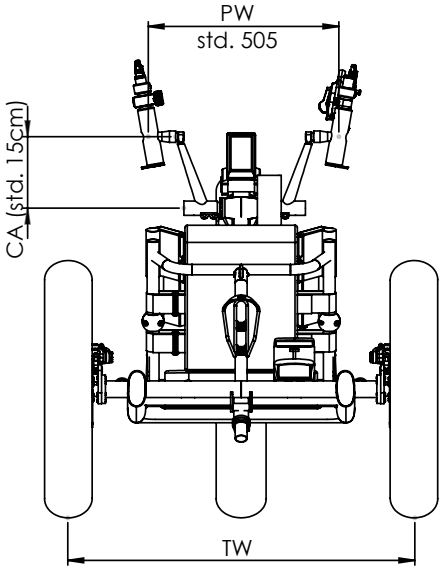
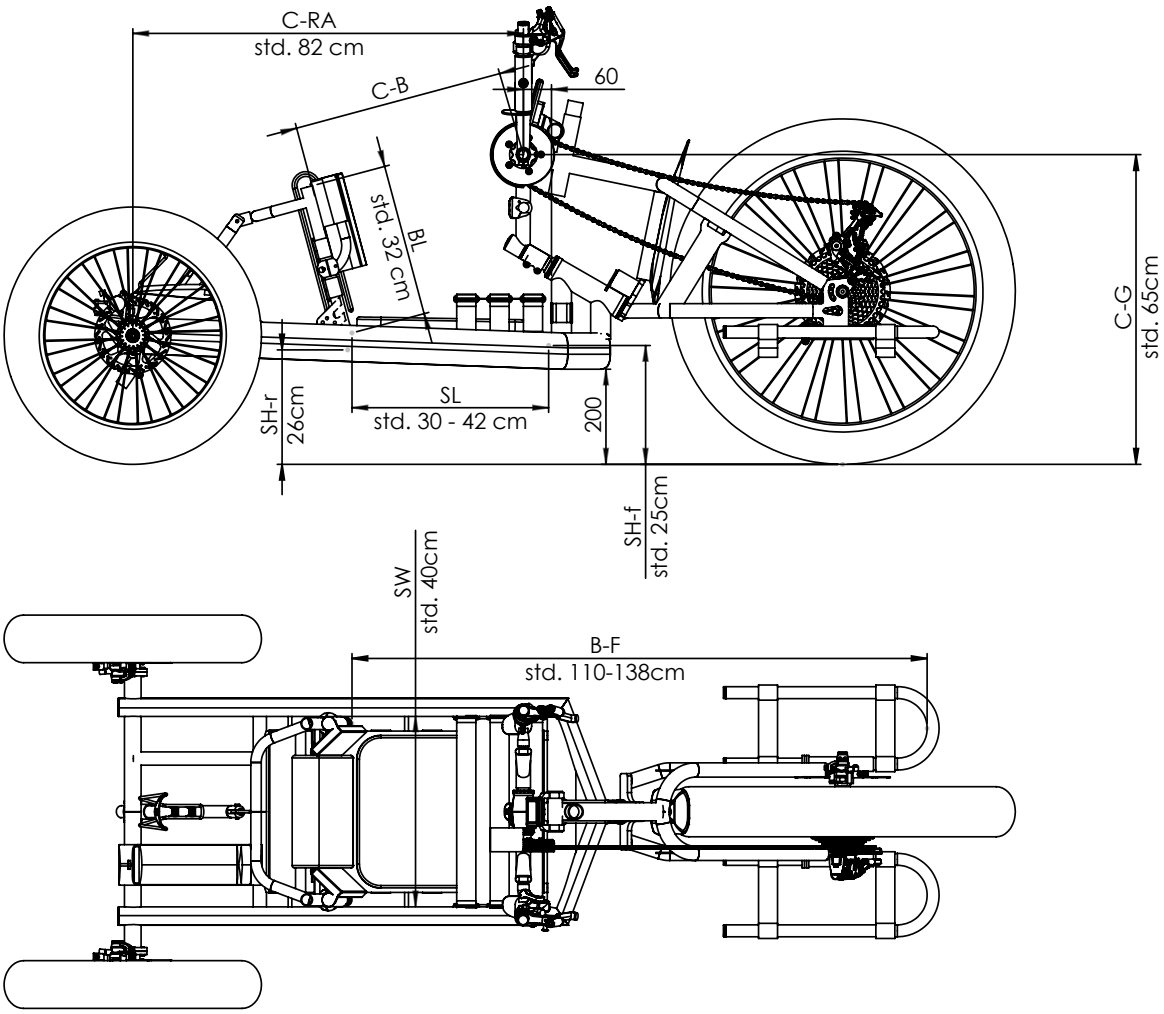
		Std. Fatbike	Custom
C-B	Mandalier au dossier	_____cm	_____cm
C-RA	Mandalier à l'axe arrière	82cm	_____cm
BL	Longueur dossier	32 cm	_____cm
S-L	Longueur assise	_____cm	_____cm
C-G	Hauteur mandalier au sol	65 cm	_____cm
SH-r	Hauteur assise arrière	26 cm	_____cm
SH-f	Hauteur assise avant	25 cm	_____cm
B-F	Dossier au repose-pieds	_____cm	_____cm
CA	Longueur bras mandalier	15 cm	_____cm
SW	Largeur d'assise	40 cm	_____cm
PW	Largeur entre pédales	50,5 cm	_____cm
TW	Largeur roues arrière	73 cm	_____cm